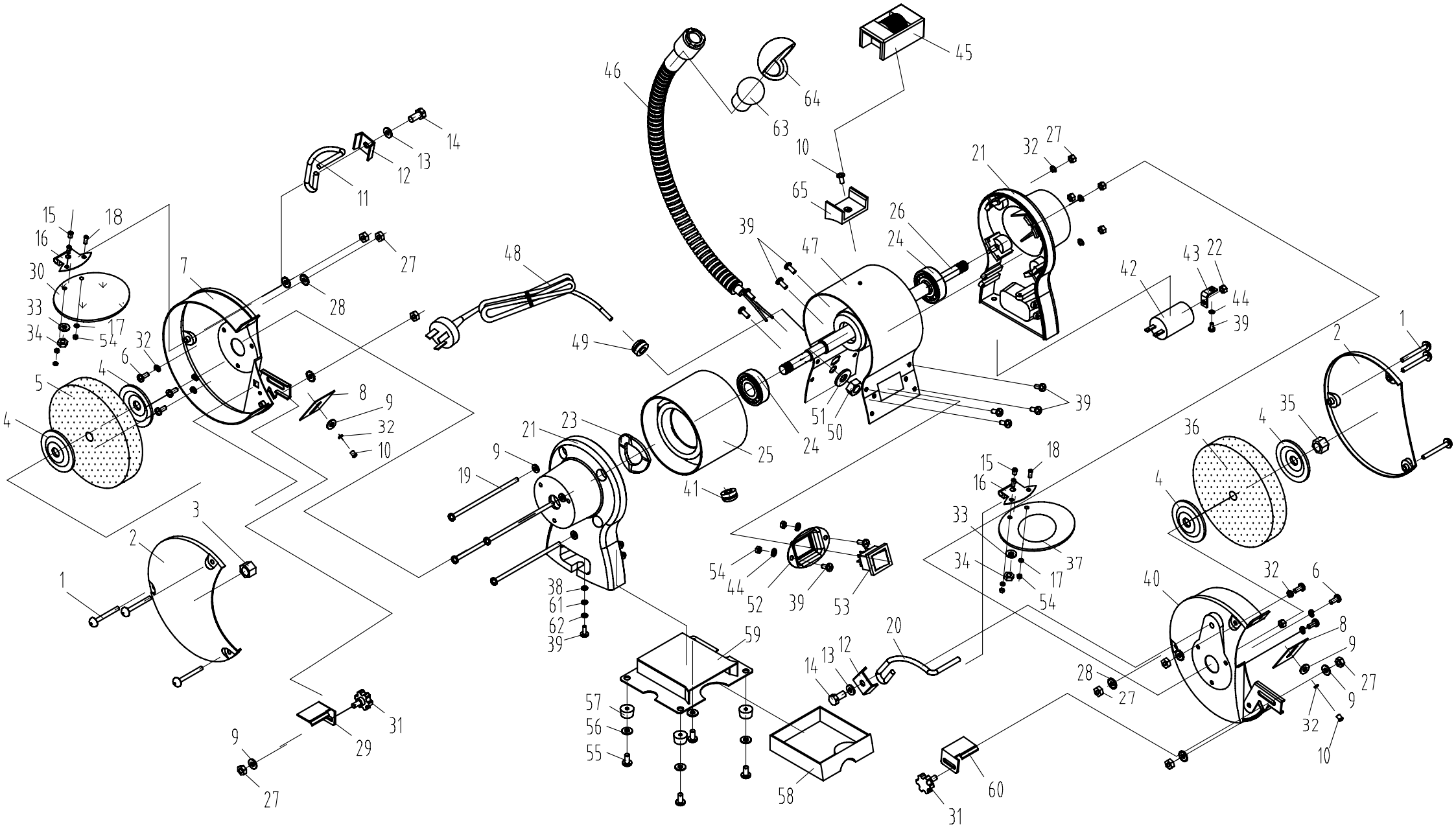
46
64
63
45
14
13
12
11
10
65
21
32
27
15
18
16
30
33
34
17
54
7
28
27
48
39
47
26
24
42
43
22
44
39
1
2
32
6
4
5
8
9
32
10
49
51
50
24
25
39
35
36
4
4
21
23
9
19
41
15
18
16
33
37
34
17
54
3
2
1
54
44
52
39
53
38
61
62
39
59
20
12
13
14
40
32
6
8
9
27
28
27
9
32
10
57
56
55
58
60
31
29
31
9
27

bg 150 / gg 760

scheppach

Skizze	Art.Nr.	Bennenung
003	8800 2873	Mutter M12 links
004	8800 2526	Flansch
005	8800 0892	Schleifscheibe K36
8,9,10,32	88002634	Funkenschutz mit Schraube und Scheiben
15	02060313	Flachrundschraube M6x16
17	02144002	Scheibe 4
18	02798511	Linsenschraube M4x10
029	8800 2342	Schleifauflage links
025	8800 2752	Stator
030	8800 2164	Schutzscheibe links - ohne Lupe
030	8800 2191	Schutzscheibe rechts - mit Lupe
033	0201 2504	Scheibe 6
034	0209 3404	Mutter M6
036	0880 0893	Schleifscheibe K60
045	8800 2472	Abzieher
042	8800 2395	Kondensator
46,63,64	8800 2162	Leuchte kpl.
053	0504 7826	Schalter
054	0209 3402	Mutter M4
057	8800 2532	Gummifuß
060	8800 2343	Schleifauflage rechts
063	8800 1650	Glühbirne 21W/ 12V
8-16, 18, 27-29, 31-32	8800 2755	Beipackbeutel