bgs 700

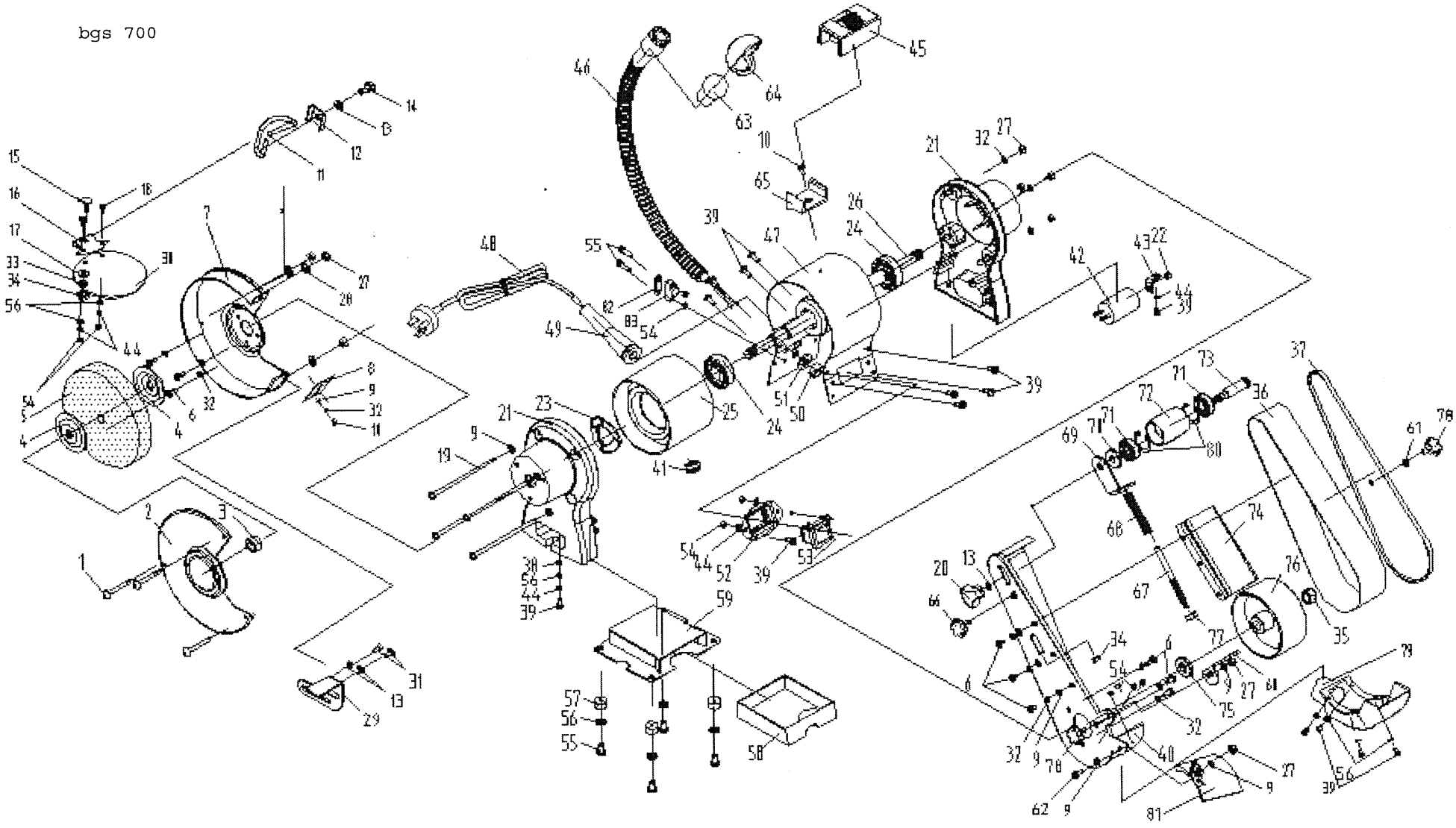
1
2
3
4
5
6
7
8
9
10
11
12
13
14
15
16
17
18
19
20
21
22
23
24
25
26
27
28
29
30
31
32
33
34
35
36
37
39
40
41
42
43
44
45
46
47
48
49
50
51
52
53
54
55
56
57
58
59
60
61
62
63
64
65
66
67
68
69
70
71
72
73
74
75
76
77
78
79
80
81
83

bgs 700

Skizze	Art.Nr.	Bennenung
3	88002873	Mutter M12 links
5	88000892	Schleifstein K36 Serienmäßig
5	88000893	Schleifstein K60 Sonderzubehör
8,9,10,32	88002634	Funkenschutz mit Schraube und Scheiben
11-17/33/34/44/54/56	88002495	Befestigungsmaterial für Schutzscheibe
13	02012506	Scheibe
14	02093364	Sechskantschraube
29	88002342	Schleifauflage links
030	8800 2164	Schutzscheibe
035	8800 2616	Mutter
045	8800 2349	Schleifscheiben - Abziehrolle
052	8800 2467	Schalter
057	8800 2532	Gummifuß
060	8800 2185	Werkstückauflage rechts
063	8800 1650	Glühbirne
066	330 030 5207	Sterngriffschraube M6x10
076	8800 2617	Schleifwalze
079	8800 2193	Absaugstutzen
46,63,64	8800 2162	Leuchte kpl.
70-73/80	8800 2186	Obere Bandrolle kpl.