ШЛІФУВАЛЬНО-ПОЛІРУВАЛЬНИЙ ВЕРСТАТ

TIGER 3000 VS

Посібник користувача

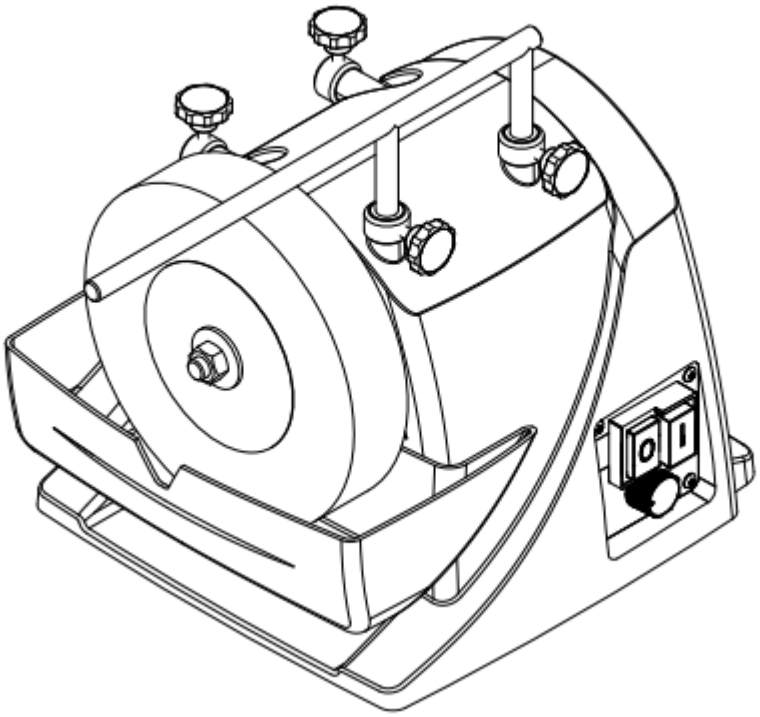

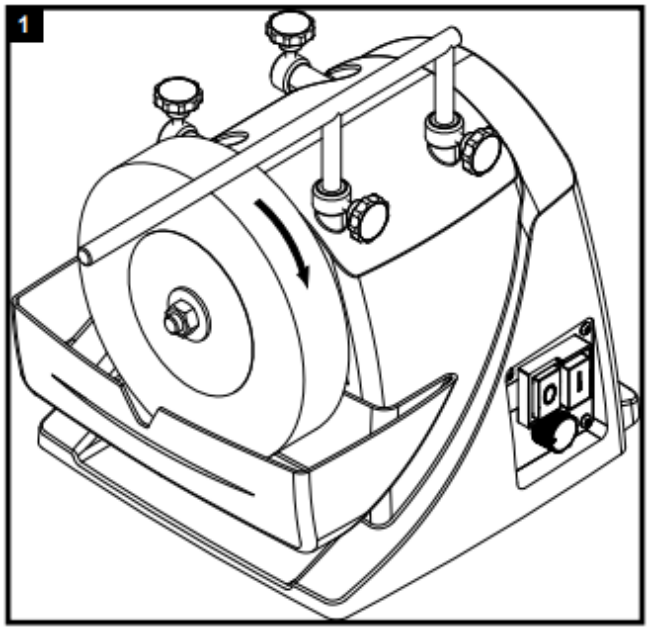
1

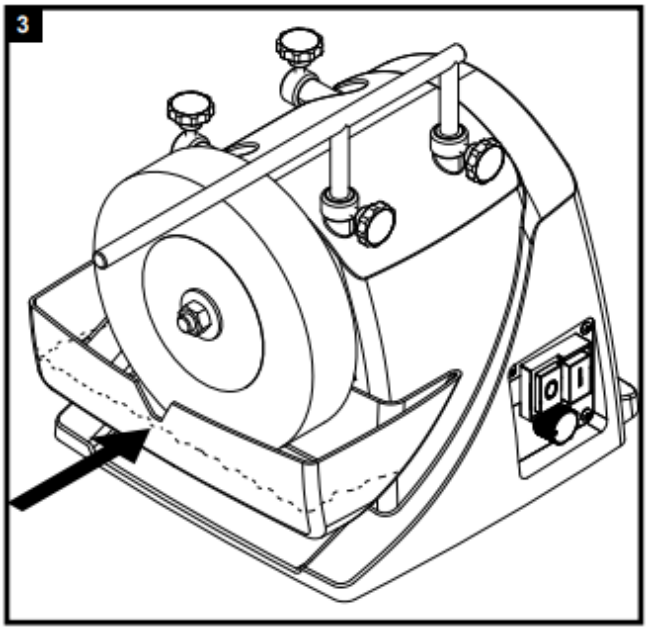
3

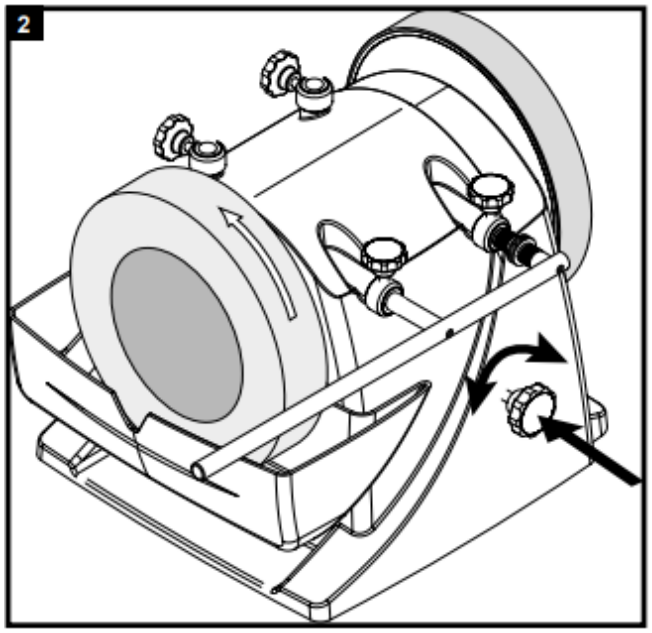
2

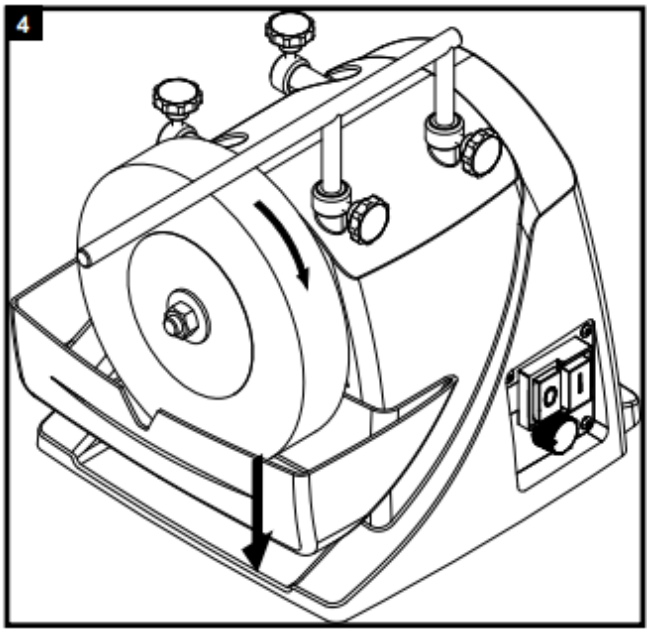
4

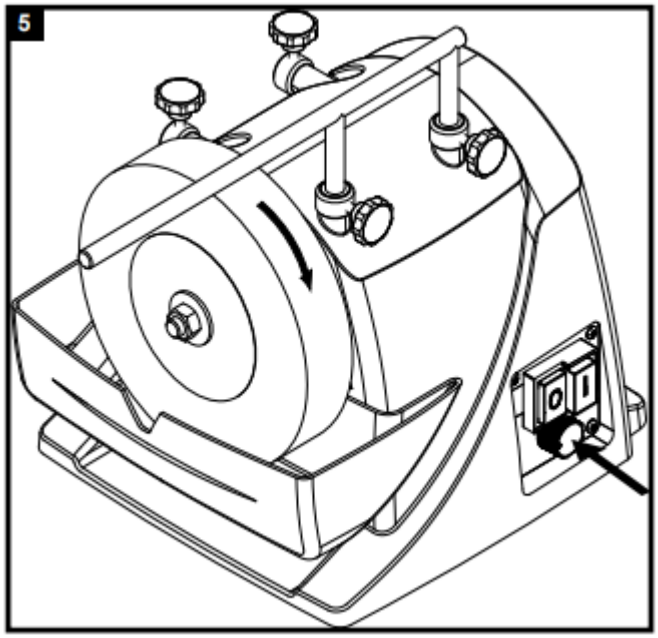
5

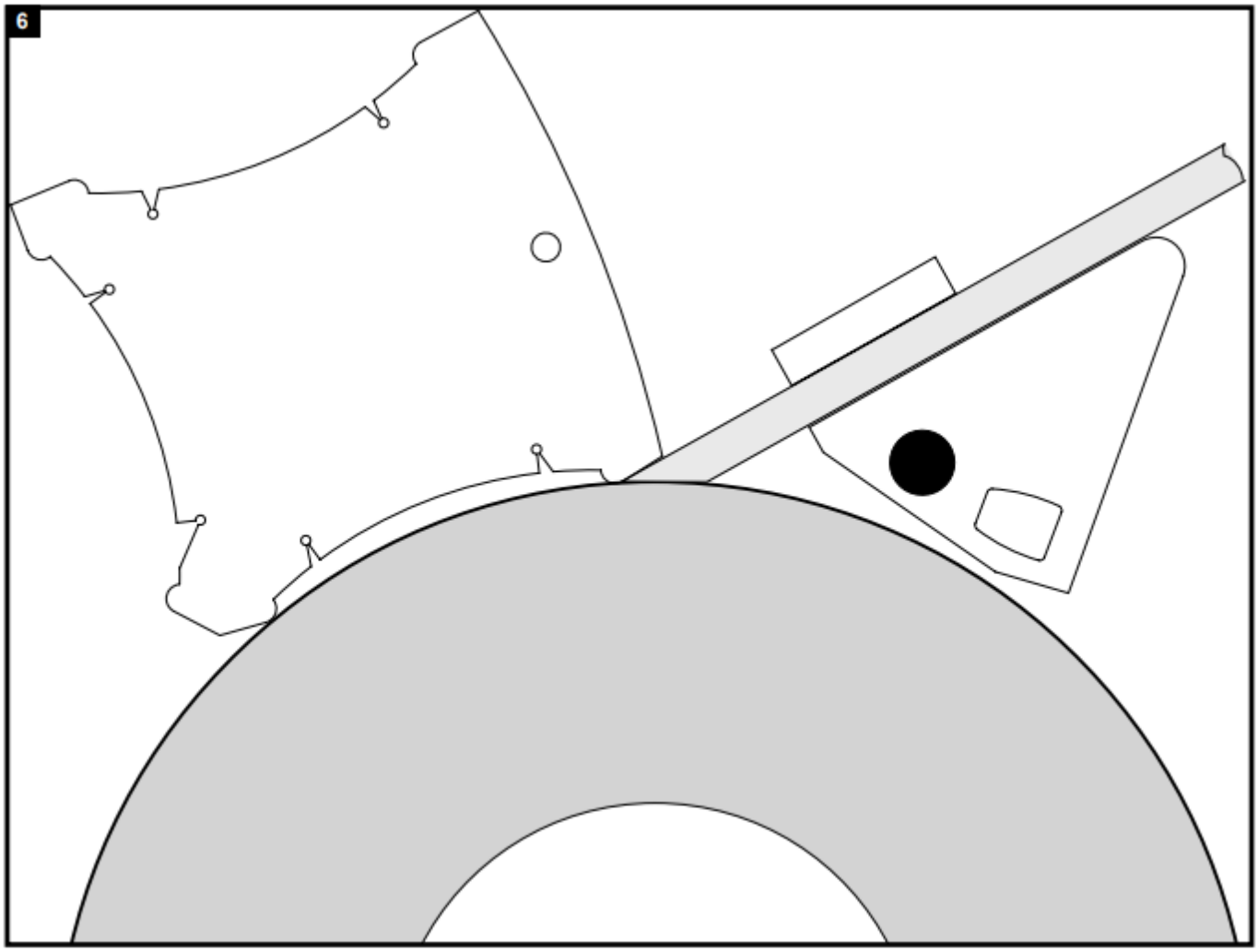
6

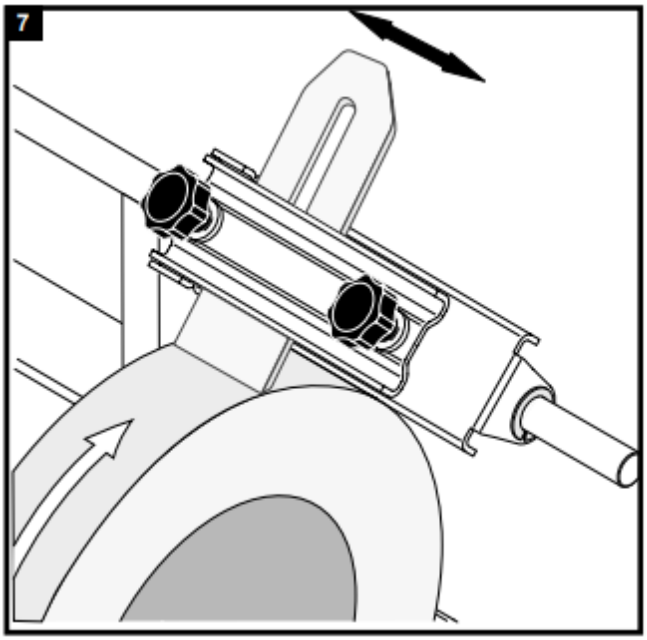
7

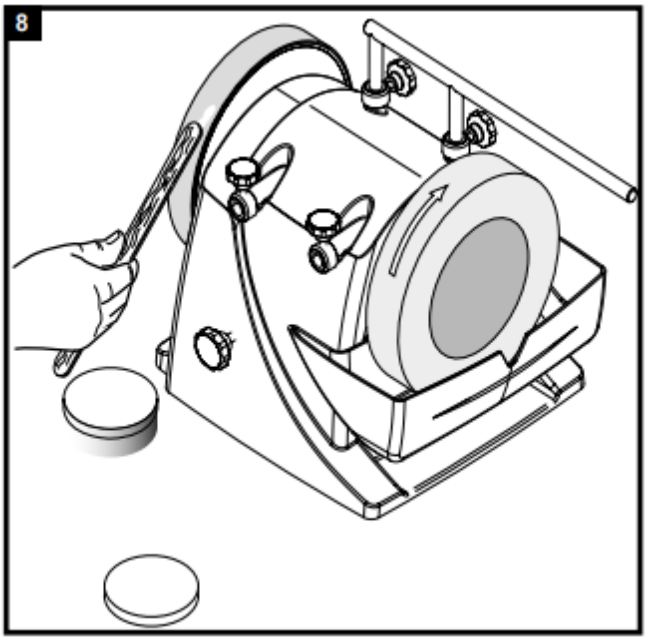
8

1. Вступ

Виробник
Scheppach Fabrikation von Holzbearbeitungsmaschinen
GmbH
GÜnzburger Straße 69
D-89335 Ichenhausen / BRD

Шановний покупцю

Бажаємо Вам приємної та успішної роботи з Шліфувально-полірувальним верстатом.

Відповідно до чинного закону про відповідальність за продукцію виробник цього пристрою не несе відповідальності за збитки які виникають на цьому пристрої або у зв'язку з ним через такі причини:

- Неправильне поводження;
- Недотримання інструкцій при використанні;
- Ремонт третьою стороною, працівниками не авторизованого сервісного центру;
- Установка та заміна неоригінальних запасних частин;
- Використання не за призначенням;
- Збої в електропостачанні, невідповідність електричної мережі існуючим нормам: VDE 0100, DIN 57113 / VDE 0113

Рекомендації:

Прочитайте посібник користувача по використанню перед монтажем шліфувально-полірувального верстату та введенням його в експлуатацію.

Посібник розроблено для того, щоб ознайомити з інструментом та забезпечити його відповідне використання. Посібник містить важливу інформацію щодо безпечної і кваліфікованої експлуатації інструмента, а також як уникнути небезпечних моментів, що збільшить надійність і термін служби даного пристрою. Додатково до правил безпеки вказаних в інструкції, також слід дотримуватися правил та норм, які діють у Вашій країні.

Зберігайте інструкцію в поліетиленовому пакеті, захищеному від бруду та вологи, поруч з інструментом. Перед початком роботи кожен член персоналу повинен прочитати інструкцію і дотримуватись її вимог. До роботи допускається лише спеціально навчений персонал, який обізнаний з роботою пилки та проінформований щодо можливої небезпеки під час користування нею. Члени персоналу повинні досягти повноліття.

Крім рекомендацій з безпеки, що містяться в даній інструкції, і особливих правил та норм, які діють в Вашій країні, необхідно виконувати загальні технічні правила щодо користування деревообробними верстатами.

2. Загальні поради

1. Під час розпаковки пристрою перевірте всі елементи на наявність будь-яких ушкоджень, можливих при транспортуванні. В разі будь-яких несправностей негайно повідомте продавця.
2. Надалі подібні претензії не розглядатимуться.
3. Перевірте повноту комплектації.
4. Перед початком використання уважно ознайомтесь з посібником користувача.
5. Використовуйте виключно оригінальні запасні частини та приладдя. Їх можна придбати в дилерів.
6. При замовленні деталей та запасних частин вказуйте модель та рік виробництва.

TiGer 3000VS	
Технічний опис	
Габарити, мм	380x290x390
Упор, ø мм	12
Шліфувальний круг, ø мм	250
Вага, кг	13
Швидкість холостого ходу об/хв	90-150
Швидкість роботи м/с	1,2-2
Вага	13,5
Мотор	
Мотор В	230-240
Вхідна потужність	180
Вихідна потужність	80
Швидкість мотору, об/хв.	1950-3250
Режим роботи	S1
Оцінка А	0,95

Можуть вноситися зміни!

3. Загальні правила безпеки

1) **Безпечне робоче місце**

a) Робоче місце має бути чистим та гарно освітленим. Засмічене та погано освітлене робоче місце може стати причиною нещасних випадків.

b) Не використовуйте електричний інструмент поруч з легкозаймистими та вибухонебезпечними речовинами. Електричний інструмент може створювати іскри, що можуть підпалити пил чи випари.

c) Тримайте дітей та підлітків подалі від електричних приладів під час їх використання. Під час роботи небезпечно відвертати увагу від пилки.

2) **Електрична безпека**

a) Електрична вилка приладу повинна відповідати розетці. Вилку не можна будь-як змінювати. Не використовуйте адаптери вилок разом із заземленими інструментами. Оригінальні вилки та відповідні розетки зменшують ризик враження електричним струмом.

b) Уникайте контактів з заземленими поверхнями, такими як труби, радіатори, плити, холодильники. Якщо ваше тіло заземлене, це збільшує ризик враження електричним струмом.

c) Зберігайте та використовуйте електричний інструмент подалі від дощу та вологості. Потрапляння вологи в інструмент створює ризик враження електричним струмом.

d) Використовуйте кабель відповідно до призначення. Тримайте кабель подалі від жару, бензину, гострих країв та рухомих чистин пилки. Пошкодженні або заплутані кабелі збільшують ризик враження електричним струмом.

e) Для зовнішніх робіт використовуйте тільки спеціальні подовжувачі, які призначені для застосування на відкритому повітрі. Використання неналежних подовжувачів збільшує ризик враження струмом.

f) Якщо виникає необхідність використовувати електричний інструмент у вологому середовищі, використовуйте спеціальні захисні засоби. Використання таких засобів зменшить ризик враження електричним струмом.

3) **Особиста безпека**

a) Використовуючи електричний інструмент уважно слідкуйте за виконанням роботи. Не користуйтесь електричним інструментом під дією алкоголю, наркотиків, медикаментів та в втомленому стані. Втрата пильності на один момент під час роботи з електроінструментом може спричинити серйозні тілесні травми.

b) Використовуйте засоби особистого захисту та завжди одягайте захисні окуляри. Використання особистих засобів захисту, таких як респіратори, взуття з неслизькою підошвою, захисні головні убори та навушники, залежно від типу пристрою та робіт, зменшить ризик нещасних випадків.

c) Уникайте випадкового старту верстата. Переконайтесь, що кнопка пуску електричного інструмента вимкнена до того, як під'єднаєте його до джерела живлення. Утримування пальця на кнопці пуску під час транспортування або під'єднання до джерела живлення може призвести до нещасного випадку.

d) Уникайте неправильного розташування біля інструмента. Переконайтесь, що оператор стоїть прямо та тримає баланс. Це дозволить оператору утримати контроль над інструментом в разі виникнення непередбачуваних обставин.

e) Одягайтесь відповідно. Не вдягайте вільний одяг або прикраси. Завжди тримайте подалі від рухомих частин інструмента волосся, одяг, рукавиці. Їх може затягнути в рухомі частини.

4. Правильне використання

• Шліфувальна машина була розроблена виключно для шліфування сталі за допомогою запропонованого інструменту (не твердий сплав).

• Машина відповідає відповідним ЄС директивам.

• Машина розроблена для одномісної роботи, коефіцієнт роботи S1 100%.

• Дотримуйтесь усіх інструкцій з техніки безпеки та попереджень на пристрої.

• Переконайтесь, що всі інструкції з безпеки та попередження на машині завжди знаходяться в читабельному стані.

• Користуйтеся машиною лише у випадку повної технічної справності. Зверніть увагу на призначення та дотримуйтесь інструкцій з експлуатації!

• Треба дотримуватися інструкцій з техніки безпеки, роботи та обслуговування і розмірів, викладених в специфікаціях.

• Машину можуть використовувати, обслуговувати або ремонтувати лише кваліфіковані особи, які знайомі з цим пристроєм та були поінформовані про небезпеку. Несанкціоновані модифікації машини виключають відповідальність виробника за завдані збитки від модифікацій.

• Машина може використовуватися тільки з оригінальними аксесуарами та оригінальними інструментами виробника.

• Будь-яке інше використання вважається не цільовим.

Виробник виключає будь-яку відповідальність за результат пошкодження, ризик несе виключно користувач.

Зверніть увагу, що наше обладнання не призначене для використання в комерційних, торгових або промислових цілях.

Наша гарантія буде анульована, якщо обладнання буде використовуватися в комерційних, торгових або промислових підприємствах або з аналогічними цілями.

5. Залишкові ризики

Машина була сконструйована відповідно до визнаних правил безпеки. Тим не менш, можуть виникнути окремі залишкові ризики, такі як:

• Обертовий шліфувальний круг може спричинити травми пальців і рук.

• Небезпека, викликана електричним струмом, якщо невідповідно використовуються лінії електропередач.

• Залишкові ризики можна звести до мінімуму, ретельно дотримуючись інструкцій з безпеки та передбачуваного використання а також інструкцій з експлуатації.

6. Монтаж

Пристрій поставляється повністю готовим до використання.

Збір на налаштування

Переконайтесь, що пристрій надійно встановлено на тверду та рівну поверхню.

В пристрою немає чітко визначеної передньої або задньої сторін. За необхідності Ви можете направляти його в будь-яку сторону.

7. Електросистема

Встановлення, ремонт та поточне обслуговування електричної системи має право виконувати тільки досвідчений електрик.

Встановлений електромотор готовий до використання. Всі з’єднання відповідають стандартам та вимогам. Електромережа та подовжувачі покупця також мають відповідати цим вимогам.

Важливі зауваження

Пошкоджені електрокабелі

Електрокабелі часто мають пошкоджену ізоляцію.

Можливі причини:

- Сліди тертя, якщо електрокабелі пропускали через вікна або двері.
- Перегини, як наслідок неправильного під’єднання до електромережі
- Надрізи, спричинені переїздами через кабелі.
- Пошкодження ізоляції, як наслідок різкого витягування кабеля з розетки.
- Тріщини, як наслідок зношення кабелю.

Електрокабелі з подібними дефектами не можна використовувати, адже внаслідок пошкодження ізоляції вони становлять загрозу життю людини. Постійно перевіряйте електрокабелі та електромережі на наявність будь-яких дефектів. Перед перевіркою переконайтесь, що пристрій відключено від електромережі.

Електромережа повинна відповідати стандартам. Використовуйте електрокабелі тільки з маркуванням H05VV-F. Можливе використання кабелів з подібним маркуванням. Зазвичай на кабелях має бути позначено тип кабелю.

Електричний мотор

- Напруга має бути такою, як вказано на модельній табличці, 220÷240 В/50 Гц
- Подовжувальні лінії довжиною до 25 м повинні мати мінімальний перетин 1,5 мм², лінії з а довжина понад 25 м повинна мати мінімальний переріз 2,5 мм².

• Підключення до електромережі захищено максимум з 16 А.
Підключення та ремонт електрообладнання може виконувати тільки електрик.

Якщо Вам необхідно отримати будь-яку додаткову інформацію, будь ласка вказуйте:

- Виробника мотору
- Тип струму
- Характеристики з інформаційної модельної таблички пристрою.
- Характеристики з інформаційної модельної таблички перемикача.

Якщо ви повертаєте двигун, завжди повертайте повний комплектний приводний блок з електричним керуванням.

8. Інструкція з експлуатації

Напрямок шліфування (Зобр 1, Зобр. 2)

Зазвичай залежить від ваших потреб. Якщо Ви бажаєте хочете швидко зняти велику кількість сталі (з старих, заржавілих інструментів) або якщо ви бажаєте шліфувати грубі інструменти, такі як сокира, рекомендується працювати проти напрямку шліфування. Якщо в поліруванні потребують більш тонкі інструменти., бажано працювати в напрямку полірування. Наприклад ножі та інструменти для різьби. Зауважте, що процес полірування сповільнюється, якщо ви працюєте в напрямку обертання.
Перед кожною операцією, перевірте поверхню полірувального каменю. Для того щоб це зробити, опустіть універсальні тримачі на камені, та проверніть на 360˚.
При поставці пристрій споряджений шліфувальним каменем.

Водний резервуар (Зобр. 4)

Наповніть водний резервуар до позначки. Полірувальний камінь вкриється водою. За необхідності долийте воду. Не поліруйте без води.
Одразу після завершення полірування, злийте воду. Не допускайте тривалого перебування каменю в воді. Регулярно опорожнюйте водний резервуар.
Порада експерта: можна не виконувати цих заходів, якщо додати в воду магніт.

Регулятор швидкості (рис. 5)

Швидкістю шліфувального каменю та шкіряного диску можна безперебійно керувати за допомогою регулятора швидкості. Швидкість залежить від необхідного результату. Для шліфування більше підходить швидкість в нижньому діапазоні. Для шліфування за допомогою шкіряного диску підходять більш високі швидкості.
При високій швидкості існує ризик сплеску.
Опустіть ємність з водою під час роботи з шкіряним диском на високій швидкості.

Для підтримки рівномірної швидкості шліфування зі зменшенням діаметра шліфувального каменю швидкість можна регулювати безперебійно за допомогою регулятора швидкості.

Шліфувальний камінь, ø мм	**Швидкість холостого ходу шліфувального каменю, 1/хв**
250	90-100
230	100-110
200	110-125
180	125-150

Замір кута (Зобр. 6)

Виміряйте кут полірованого скосу в зрівнянні з куту зрізу до зазубринок. Потім, встановіть визначений кут на пристрою, змінивши висоту універсальних тримачів. Для цього виконайте:

- Встановіть інструмент на пристрій, потім встановіть пристрій на універсальну підставку.
- Тримайте виміру куту з бежевим кутом на поверхні.
- Встановіть висоту універсальної підставки так щоб вона поверхня була прямо навпроти шліфувального диску.

Зауважте: розміри, зазначені в вимірнику це тільки стандартні величини. Звичайно ви можете змінювати величини відповідно до ваших потреб.

Шліфування (Зобр. 7)

Порада експерта. Новий інструмент демонструє сліди процесу виробництва. Ви можете значно збільшити тривалість використання вашого інструменту, якщо ви шліфуєте його з двох сторін ріжучої кромки перед першим використанням.
Після того, як ви встановите кут., встановіть інструмент в пристрій та універсальну підставку, вимкніть мотор, та розпочніть процес шліфування. Обережно притисніть пристрій до шліфувального диску , то рахуйте ним хрестовидні рухи. Під час шліфування переконайтесь, що не менше половину поверхні інструменту прилягає до шліфувального диску. Так ви зменшите ризик ушкодження шліфувального диску.
Використовуйте Stone preparer для досягнення кращих результатів шліфування (приблизно з 250 до 1000). Stone preparer можна придбати в дилерів Scheppach.

Заточування (Зобр. 8)

Ніколи не заточуйте проти напрямку шліфування! В іншому випадку інструмент проткне шкіру.
Змастіть шкіряний диск за допомогою промоченої в машинному мастилі ганчірки. Потім розмістіть абразивну пасту на шкіряний диск. Вимкніть пристрій, та розмастіть абразивну пасту, прокрутивши диск.
Ці дії слід повторювати кожні 5-10 інструментів. Потім всі дії слід повторити. Такі заходи продовжують термін використання шкіри та якість Вашого інструменту.

Порада експерта: Ви можете використовувати пристосування для самостійної роботи. Слід встановити інструмент на пристрій в задану позицію.

9. Спеціальні приладдя

Код замовлення **8949 0707**

Змініть роззмір шліфувального зерна Вашого TiGer за секунди з 250 до 1000 та навпаки.

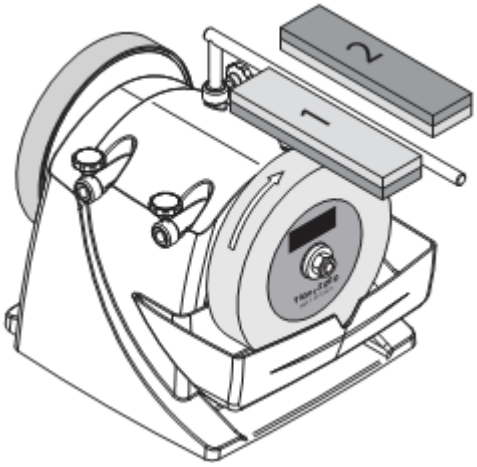

Пристрій для трубко побідних інструментів (з 100) 55, номер замовлення **8949 0706**

Ви можете забезпечити пальцеподібним інструментам належну гостроту.

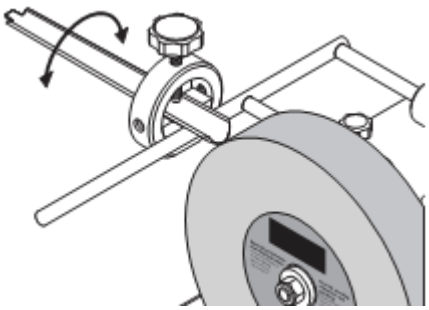

Пристрій для маленьких ножів 60 номер замовлення **8949 0708**
Пристрій для маленьких ножів 120 номер замовлення **8949 0709**
Чиста насолода працювати на кухні!

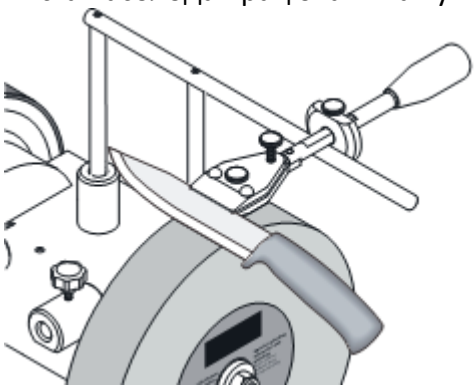

Пристрій для ножиць (з 100) 160 номер замовлення **8949 0710**
Тепер ви можете легко нагострити будь-який тип ножиць – для паперу, тканини чи саду!

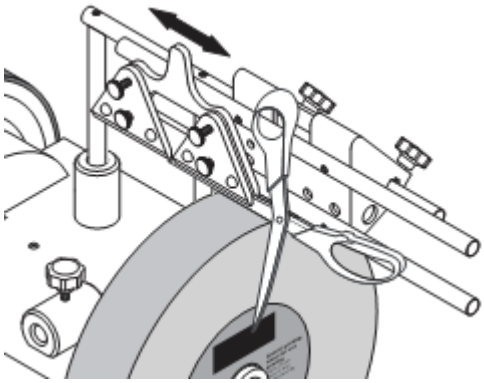

Пристрій для сокир 40. номер замовлення **8949 0712**
Розщеплюйте деревину швидко, як ніколи.
Немає необхідності в великогабаритних агрегатах.

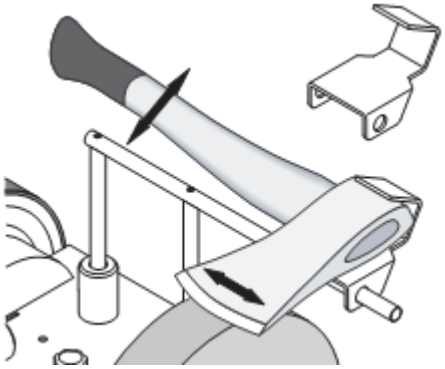

Пристрій для загострювання. номер замовлення **8949 0713**
Загострюйте за лічені секунди. Також Ви можете відполірувати метали.

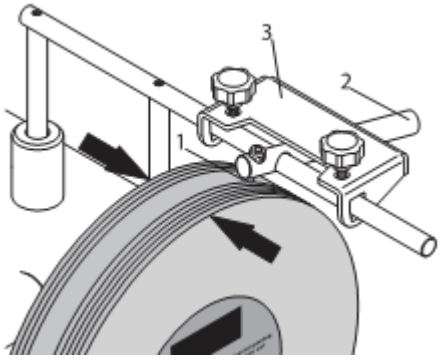

Запасна ріжуча кромка номер замовлення **8949 0714**
Шкіряний диск номер замовлення **8949 0705**
Для внутрішньої сторони пальцеподібних інструментів.

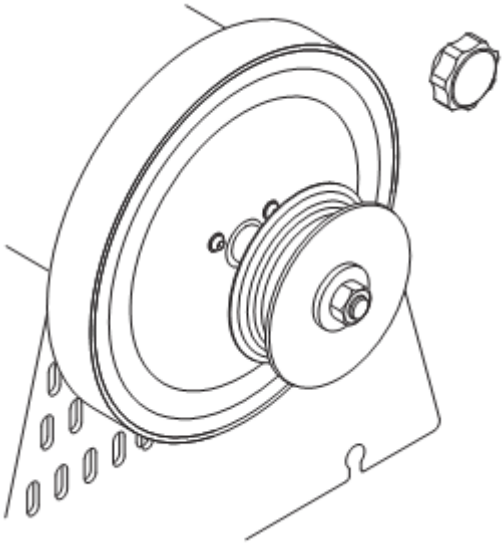

Сертифікат відповідності

SCHEPPACH Fabrikation von Holzbearbeitungsmaschinen GmbH, Günzburger Str. 69, D-89335 Ichenhausen цим підтверджує відповідність пристрою наведеним нижче Директивам і стандартам

Шліфувально-полірувальний верстат Tiger 3000VS

	2014/29/EU
X	2014/35/EU
	2006/28/EC
	2005/32/EC
X	2014/30/EU
	2004/22/EC
	1999/5/EC
	2014/68/EU
	90/396/EC
X	2011/65/EU

	89/686/EC_96/58/EC
X	2006/42/EC
	Annex IV Notified Body: Notified Body No.: Reg. No.:
	2000/14/EC_2005/88/EC
	Annex V
	Annex VI Noise: measured L_{WA} = xx dB(A); guaranteed L_{WA} = xx dB(A) Notified Body: Notified Body No.:
	2004/26/EC
	Emission. No:

Стандарти:

EN 61029-1; EN 61029-2-4; EN 55014-1; EN 55014-2, EN 61000-3-2; EN 610000-3-3

Іхенхаузен,

дата 16.01.2017

Підпис/Markus Bindhammer / Технічний директор